Storci
PASTA MACHINERY

BAKMIX

НЕПРЕРЫВНЫЙ АВТОМАТИЧЕСКИЙ ДВУХШНЕКОВЫЙ ТЕСТОМЕСИТЕЛЬ

Bakmix

rev. 006.2410.67

- Непрерывный двухшнековый тестомеситель для производства слоеного теста, региональных макаронных изделий, пиццы и клецек.
- Варьируемая система замеса благодаря двум шнекам
- Производительность от 100 до 2000 кг/ч
- Правильная гидратация независимо от размера гранул, точность и повторяемость дозирования
- Управление рецептами посредством ПЛК

we know pasta

BAKMIX

Непрерывный тестомеситель из нержавеющей стали с автоматическими системами дозировки сухих и жидких ингредиентов. Позволяет производить тесто в непрерывном режиме без присутствия операторов. Специально разработана для производства свежих и сухих макаронных изделий, клецек и выпечки (пиццы, хлеба, хлебных палочек, сухарей и.т.д.)

Клецки

Пицца

Основные технические характеристики:

- Система предварительного замеса исходных продуктов Premix® с объемным дозатором для муки и электронным дозатором для жидких ингредиентов
- Двухшнековая система из нержавеющей стали для смешивания теста
- ПЛК с сенсорным экраном для управления дозировкой и рецептами

Преимущества:

- странение систем ручного замеса
- Компактность
- Постоянное и неизменное качество
- Большой спектр производительности
- Низкий расход электроэнергии
- Пригодность для автоматических линий с различной компоновкой

Опциональные устройства:

- Объемный дозатор для муки и порошковых ингредиентов
- Неподвижные и оснащенные колесами модели
- Индивидуальное проектирование профилей двухшнековой системы

Свежие макаронные изделия

Макаронные изделия с начинкой

Вкладка, сгенерированная автоматической системой Storci.com.ru 12/10/2024 09:37:53. В информацию могут вноситься изменения без предварительного уведомления. Убедитесь в том, что вы скачали последнюю версию.

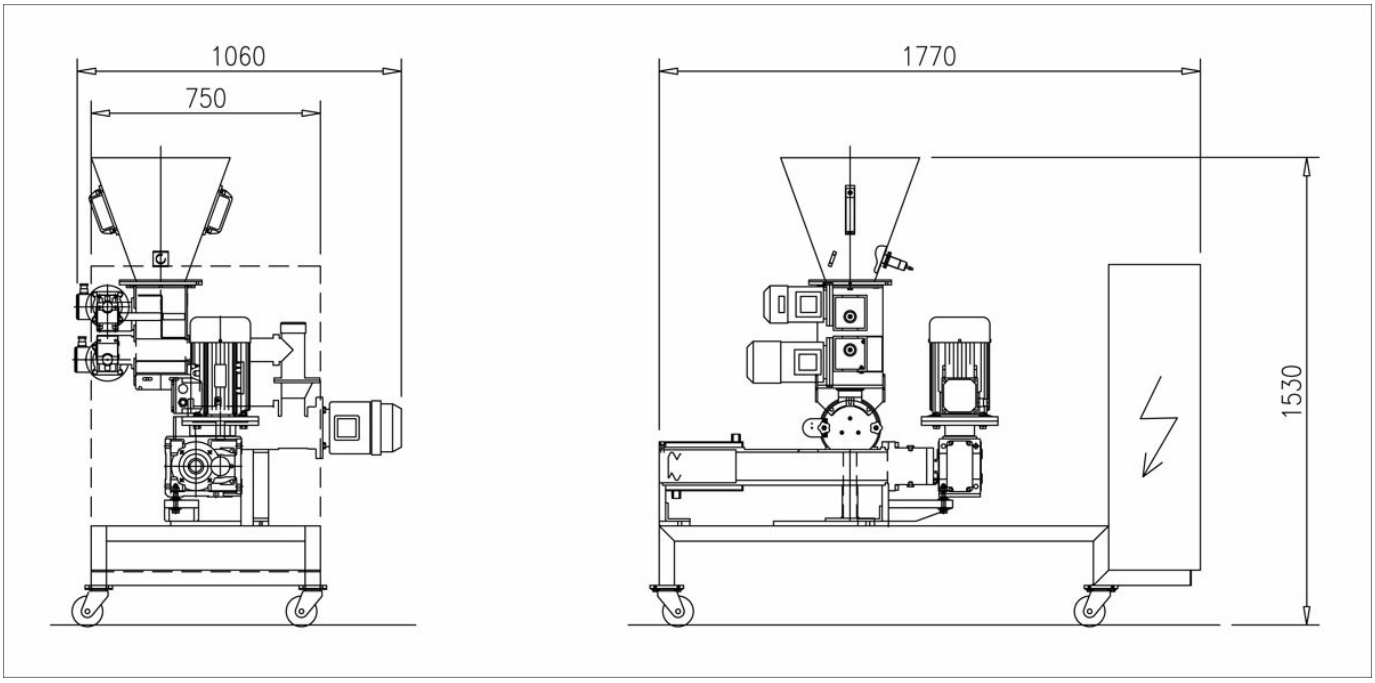
1060
750
1770
1530

facebook.com/storci.spa

youtube.com/user/StorciPastaMachinery

linkedin.com/company/storci-spa

Storci S.p.A.
via Lemignano, 6 - 43044 Collecchio (Parma)
телефон: +39 0521 543611 факс98: +39 0521 543621
www.storci.com.ru - sales-storci@storci.com

Storci
PASTA MACHINERY